ElecTo

E-BULK

CONTADOR ESTÁTICO

E-BULK representa la solución moderna para la medición de grandes volúmenes en los sectores de servicios públicos, industrial y comercial. Gracias a la facilidad de uso de la tecnología de ultrasonidos en estas áreas, E-BULK asegura un excelente rendimiento en todas las condiciones de instalación. El caudal de arranque extremadamente bajo, el amplio intervalo de medición y la ausencia de partes en movimiento permiten la contabilización de la totalidad del consumo, facilitando la detección de cualquier fuga. El uso de los contadores mecánicos es obsoleto respecto a las funciones del E-BULK, especialmente para las combinadas. Robusto, duradero, adecuado para los entornos más difíciles. Puede ser equipado con las tecnologías más modernas de transmisión de datos a distancia.

maddalena®
METERING EXPERTISE

E-BULK

CARACTERÍSTICAS

- Contador de ultrasonidos para agua fría
- Ideal para grandes volúmenes para servicios públicos y uso industrial
- Certificado MID: R máx. 500
- DN: 50÷300*
- Salida analógica opcional de 4–20 mA, 24 V pasiva
- Certificaciones sanitarias disponibles para diferentes países
- Sin partes móviles
- Puede instalarse en todas las posiciones manteniendo las características metrológicas
- Gran pantalla con información sobre el volúmen, el caudal y las alarmas
- Grado de protección IP68
- Duración de la batería: 13 años
- Puede ser suministrado equipado con un módulo de comunicación por radio (wireless m-Bus) o cable (Split)
- Predisposición para emisor de impulsos (DN 50÷100) 1P=10L, (DN 125÷200) 1P=100L

*Hasta DN400 bajo pedido

CURVA TÍPICA DE ERROR

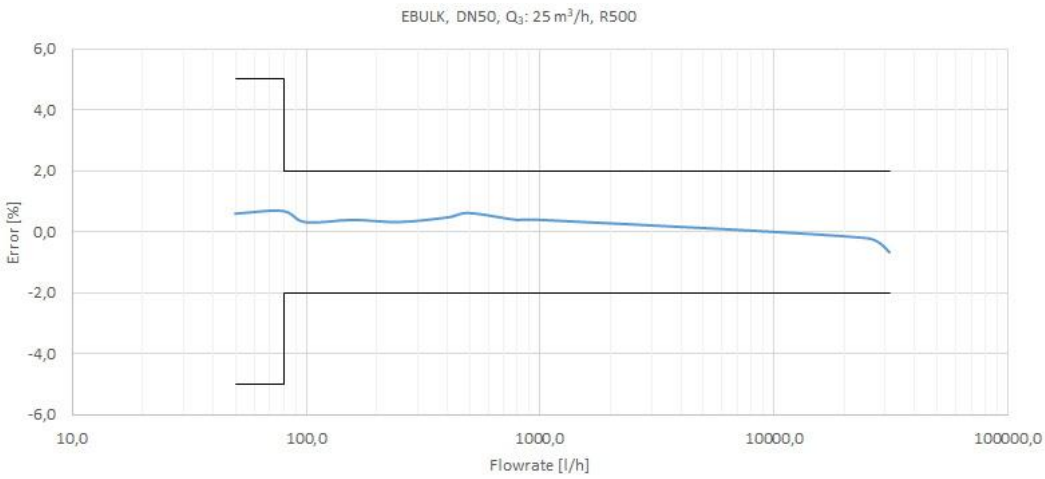

PÉRDIDA DE CARGA

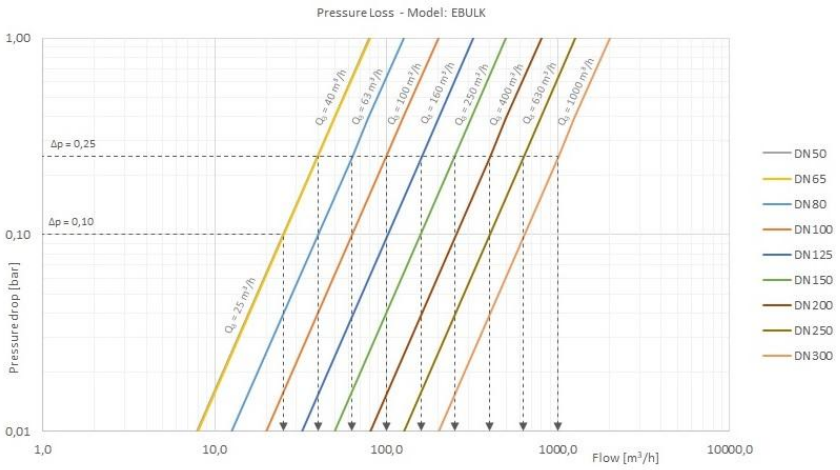

PRESTACIONES METROLÓGICAS

Diámetro	mm	50	65	80	100
	pulg.	2	2 ½	3	4

Módulo B		RO-2275-19454			
Módulo D		0119-SJ-A010-08			
Q_3/Q_1 = R **Referido a la posición de instalación**		≤ 500			
Rendimiento estándar MID *					
Q_3	**m³/h**	25	40	63	100
Q_4	**m³/h**	31,25	50	78,75	125
R		**500**			
Q_1	**l/h**	50	80	126	200
Q_2	**l/h**	80	128	201,60	320

* Otros valores están disponibles bajo pedido.

DATOS TÉCNICOS

Error máximo permitido entre Q_1 y Q_2 (excluido)		+/- 5%			
Error máximo permitido entre Q_2 (incluido) y Q_4		+/- 2% con temperatura del agua ≤ 30°C +/- 3% con temperatura del agua > 30°C			
Clase de temperatura		T30,T50			
Clase de sensibilidad del perfil de flujo		U0 – D0			
Caudal de arranque	**l/h**	10			
Pérdida de carga		ΔP25			
Presión de trabajo	**bar**	16			
Lectura máxima	**m³**	9.999.999			
Lectura mínima	**l**	1			
Peso indicativo	**kg**	10,3	13	16	17,25

PRESTACIONES METROLÓGICAS

Diámetro	mm	125	150	200	250	300
	pulg.	5	6	8	10	12

Módulo B				RO-2275-19454		
Módulo D				0119-SJ-A010-08		
Q_3/Q_1 = R **Referido a la posición de instalación**				≤ 500		
Rendimiento estándar MID *						
Q_3	**m^3/h**	160	250	400	630	1000
Q_4	**m^3/h**	200	312,50	500	787,50	1250
R				**500**		
Q_1	**l/h**	320	500	800	1260	2000
Q_2	**l/h**	512	800	1280	2016	3200

* Otros valores están disponibles bajo pedido.

DATOS TÉCNICOS

Error máximo permitido entre Q_1 y Q_2 (excluido)				+/- 5%		
Error máximo permitido entre Q_2 (incluido) y Q_4				+/- 2% con temperatura del agua ≤ 30°C +/- 3% con temperatura del agua > 30°C		
Clase de temperatura				T30,T50		
Clase de sensibilidad del perfil de flujo				U0 – D0		
Caudal de arranque	**l/h**			10		
Pérdida de carga				ΔP25		
Presión de trabajo	**bar**			16		
Lectura máxima	**m^3**			99.999.999		
Lectura mínima	**l**			1		
Peso indicativo	**kg**	25	28	35	67	80

DIMENSIONES

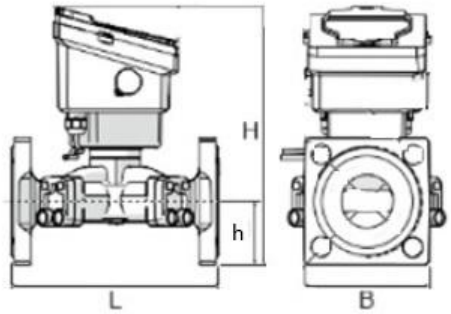

Diámetro	**mm**	50	65	80	100
	pulg.	2	2 ½	3	4
L	**mm**	200/270/300	200/300	225/300/350	250/360
H	**mm**	245	250	275	290
h	**mm**	65	70	90	100
B	**mm**	130	140	180	200

Diámetro	**mm**	125	150	200	250	300
	pulg.	5	6	8	10	12
L	**mm**	250	300	350	400/450	450/500
H	**mm**	380	400	470	525	575
h	**mm**	125	130	170	198	223
B	**mm**	250	285	340	396	446

MÓDULOS DE COMUNICACIÓN

ARROW^{EVO} 868 SPLIT

M-Bus wireless | OMS®

ARROW^{WAN} 169 SPLIT

M-Bus wireless

ARROW^{WAN2} SPLIT

M-Bus wireless | OMS® | LoRaWAN

ARROW^{WAN} NB–IoT SPLIT

NB-IoT

Para más información sobre todos los accesorios disponibles, consulte las fichas técnicas específicas en el sitio web www.maddalena.it

maddalena®
METERING EXPERTISE

Rev. 12 10/23 I Sujeto a modificaciones técnicas | Las imágenes tiene solo valor demostrativo: los elementos pueden estar sujetos a variaciones